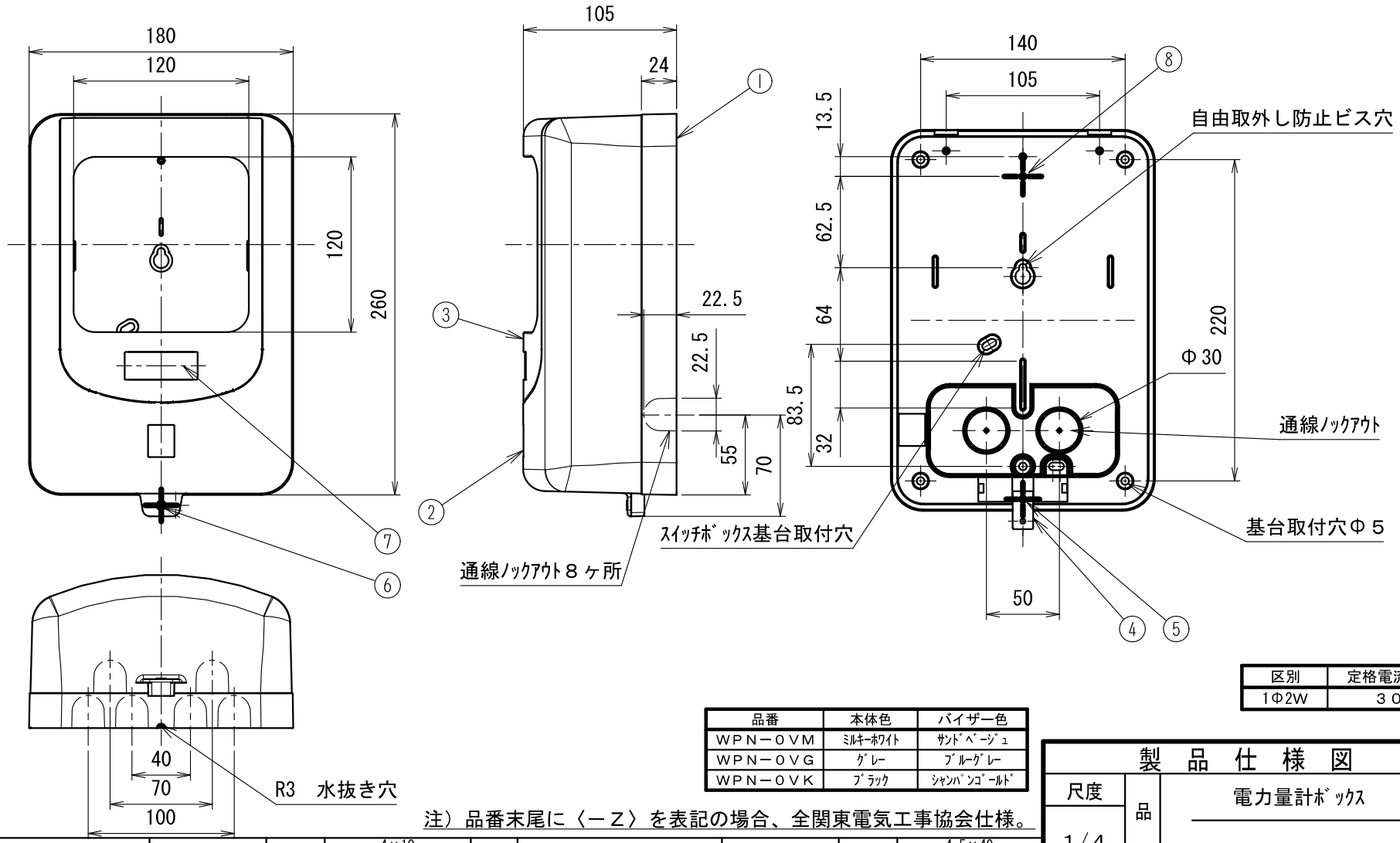


| 区別 | 定格電流(A) |
|---|---|
| 1Φ2W | ３０ |

| 品番 | 本体色 | バイザー色 |
|---|---|---|
| ＷＰＮ－０ＶＭ | ﾐﾙｷｰﾎﾜｲﾄ | ｻﾝﾄﾞﾍﾞｰｼﾞｭ |
| ＷＰＮ－０ＶＧ | ｸﾞﾚｰ | ﾌﾞﾙｰｸﾞﾚｰ |
| ＷＰＮ－０ＶＫ | ﾌﾞﾗｯｸ | ｼｬﾝﾊﾟﾝｺﾞｰﾙﾄﾞ |

注）品番末尾に〈－Ｚ〉を表記の場合、全関東電気工事協会仕様。

| 符号 | 名　　称 | 材　質 | 個数 | 備　　考 | 符号 | 名　　称 | 材　質 | 個数 | 備　　考 |
|---|---|---|---|---|---|---|---|---|---|
| 5 | 十字穴付なべ小ねじ | ＳＷＣＨ | 1 | 4×10 三価ｸﾛﾒｰﾄめっき | (10) | 十字穴付丸木ねじ | ＳＵＳ | 5 | 4.5×40 (添付品) |
| 4 | 取付金具 | ＳＵＳ | 1 | | (9) | 十字穴付丸木ねじ | ＳＷＲＭ | 1 | 4.1×32(添付品) 三価ｸﾛﾒｰﾄめっき |
| 3 | 化粧カバー | ＰＣ | 1 | | 8 | 十字穴付ﾄﾗｽﾀｯﾋﾟﾝねじ | ＳＷＣＨ | 1 | 4×16 三価ｸﾛﾒｰﾄめっき |
| 2 | カバー | ＡＣＳ | 1 | | 7 | 銘板 | アルミテープ | 1 | |
| 1 | 基台 | ＡＣＳ | 1 | | 6 | 封印ビス | C3604 | 1 | M4×12 ニッケルめっき |

| 製品仕様図 | | |
|---|---|---|
| 尺度 1／4 (　／　) | 品名 | 電力量計ﾎﾞｯｸｽ ＷＰＮ－０Ｖ＿〈-Ｚ〉 |
| 第三角法 | 図番 | ＷＰ１８２７２Ｃ３ |

**未来工業株式会社**